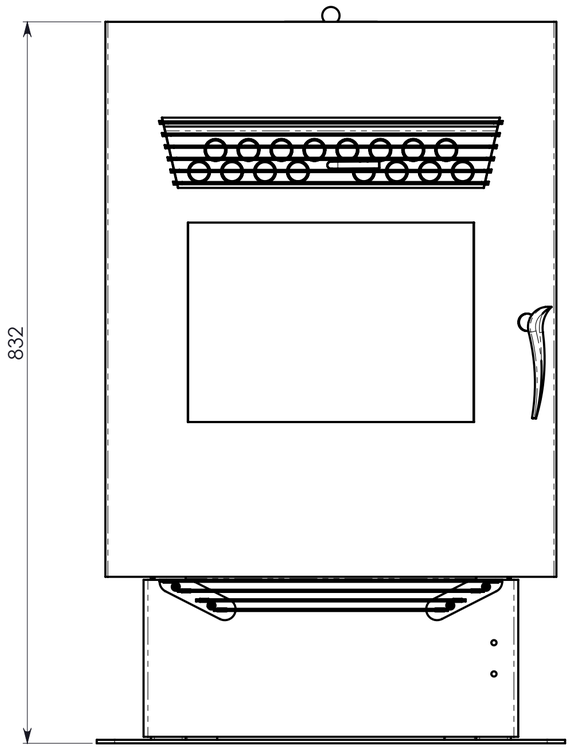

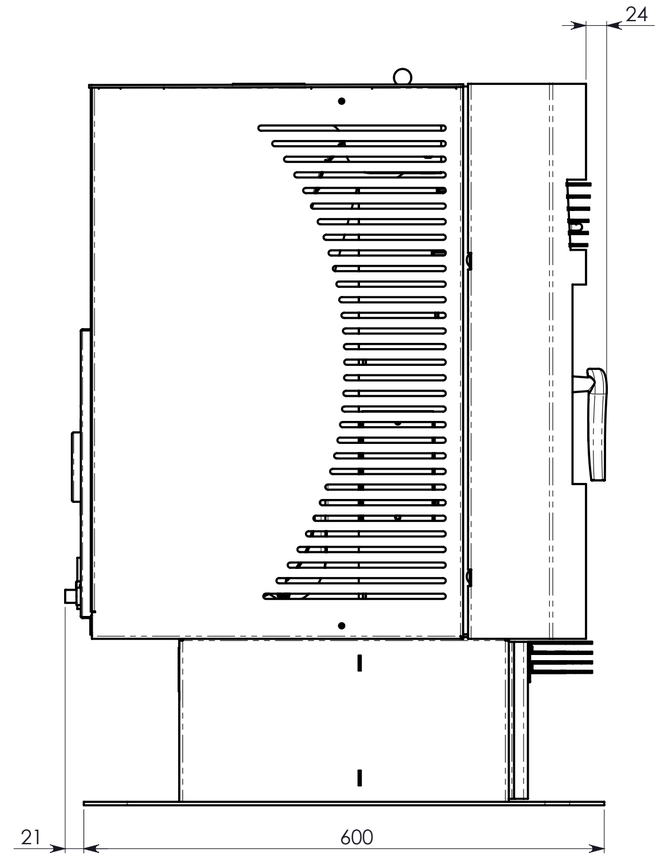

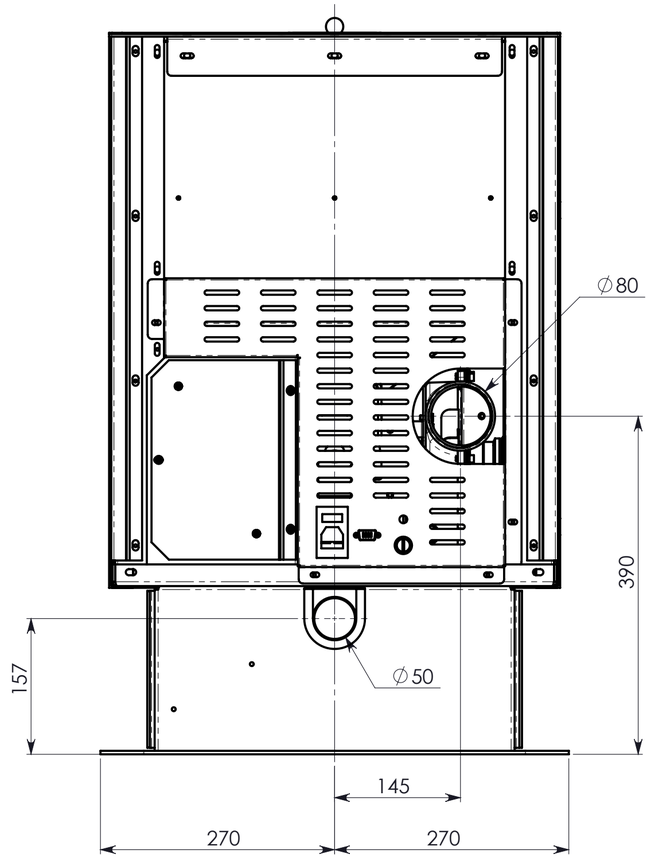

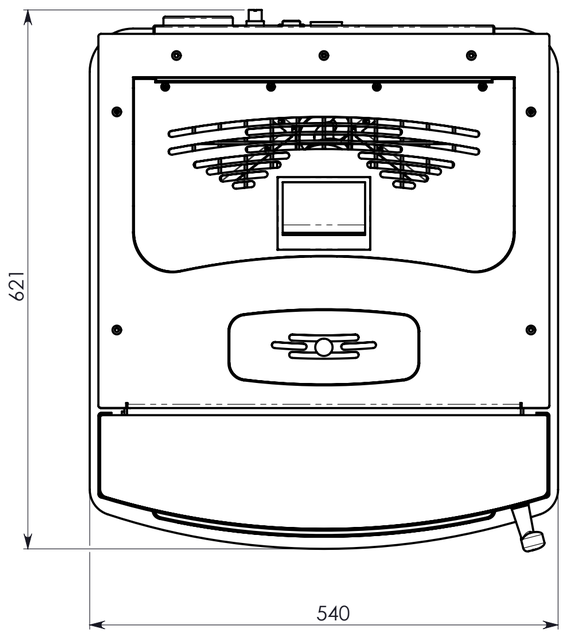

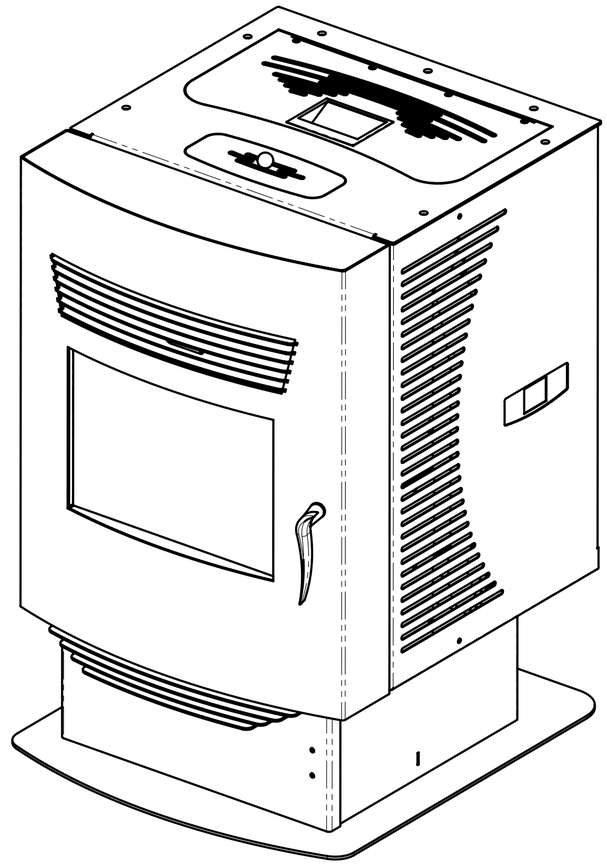

Mod.	DESCRIZIONE	Data	Dis.	Appr.
	MODIFICHE			

TOLLERANZE GENERALI PER QUOTE LINEARI, ANGOLARI, SMUSSI E RACCORDI, CLASSE FINE UNI EN 22768-1, DOVE NON INDICATE

MODIFICARE SOLO SU CAD
CAD DRAWNING HANDLING ON CAD SYSTEM ONLY

DENOMINAZIONE (DENOMINATION)	SCALA (SCALE) **1:5**	FORMATO (SCHEET)	A2
COMPLESSIVO STUFA MOD. SILVIA	MATERIALE (MATERIAL) ----		
	MATRICE DI PIEGA –	TRATTAM. SUPERFICIALE –	
	DIS. (DESIGNER) P.Belotti	CONTR. (CHECKED)	FCH
MODELLO (MODEL) **SILVIA 05**	DATA (DATE) **venerdì 21 marzo 2008**	PESO Kg (WEIGHT)	51.754
ECOTECK s.r.l	N. DISEGNO (DRWG NR.) 34000-00-101	MOD.	-

Proprietà della Società ECOTECK s.r.l. Senza autorizzazione scritta della stessa, il presente disegno non potrà essere comunque utilizzato per la costruzione dell'oggetto rappresentato nè verrà comunicato a terzi o riprodotto. La Società proprietaria tutela i propri diritti a norma di legge.
All proprietary right reserved by Society ECOTECK s.r.l. This drawing shall not be reproduced or in any way utilized for the manifacture of the component of unit herein illustrated and it shall not be disclosed to other parties without written consent. Any infringement will be legally pursued.